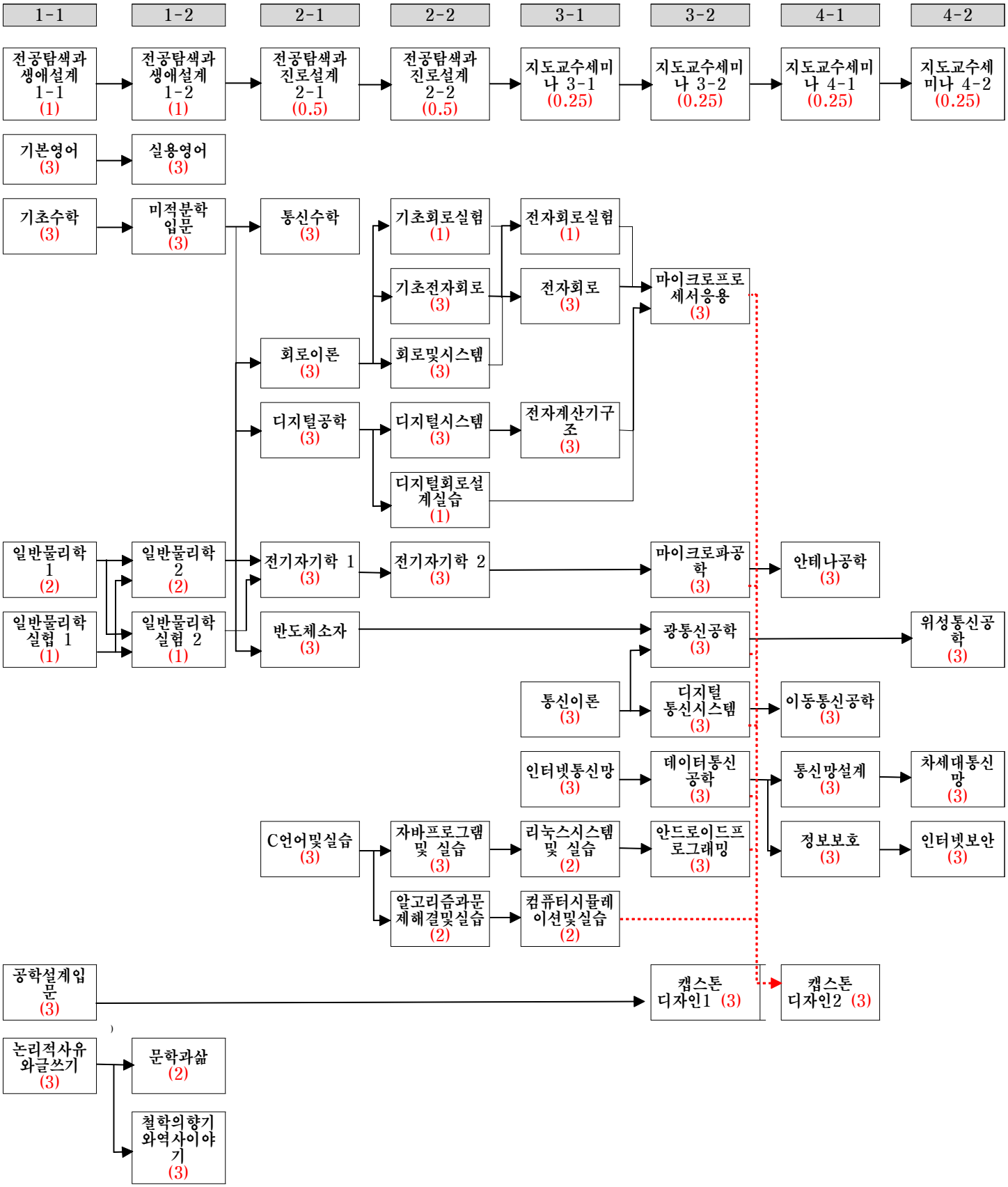

전기전자통신공학부(정보통신공학전공) 이수체계도